SLIDE RACK 90

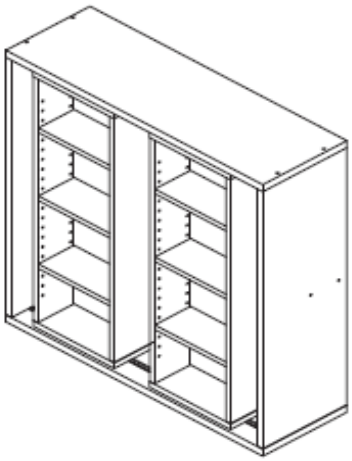

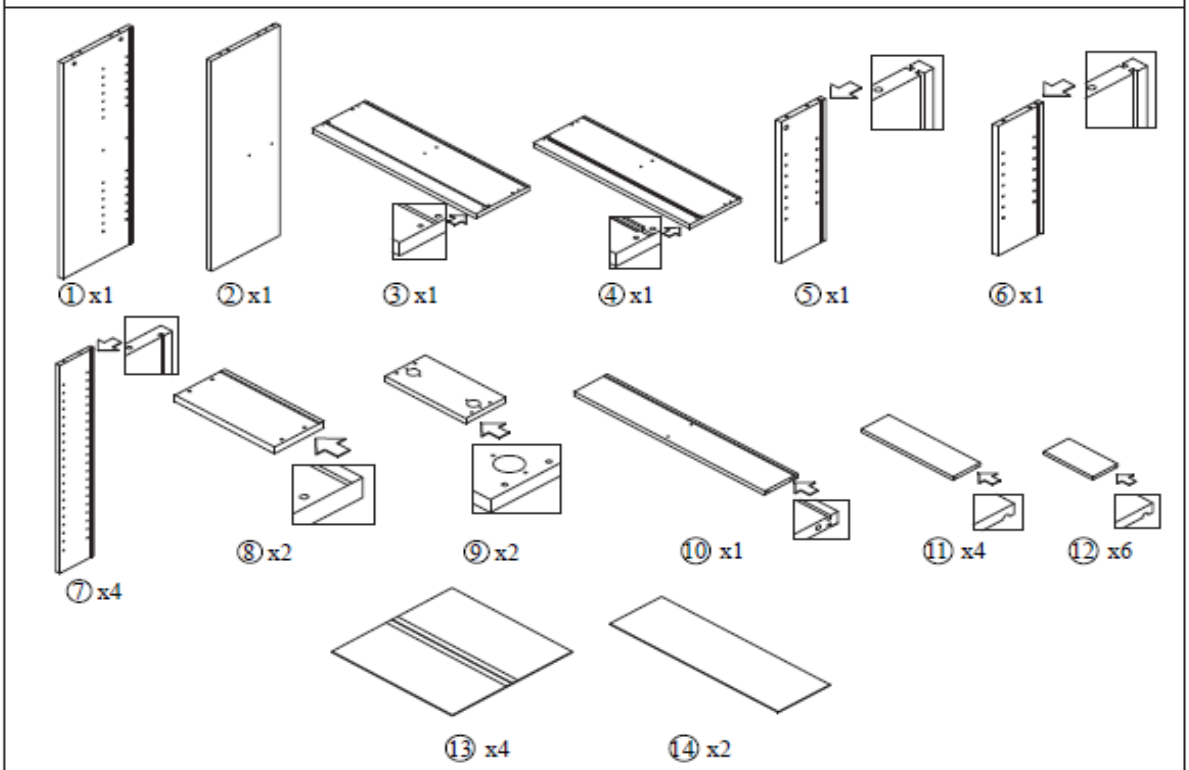

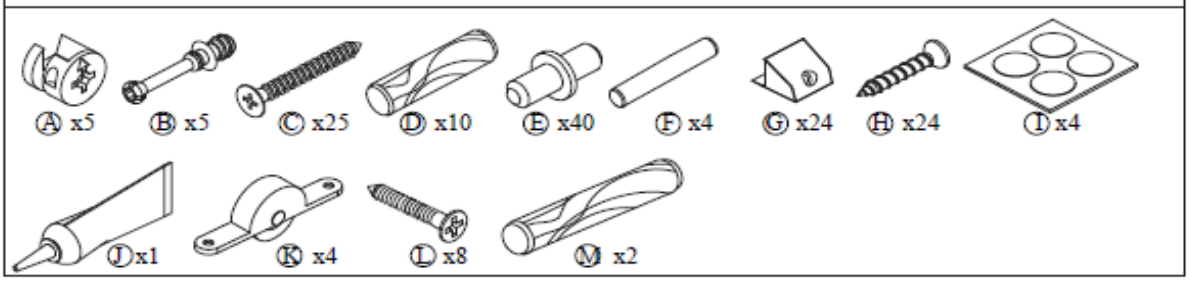

D木ダボの取付部分はJボンドを使用してください。

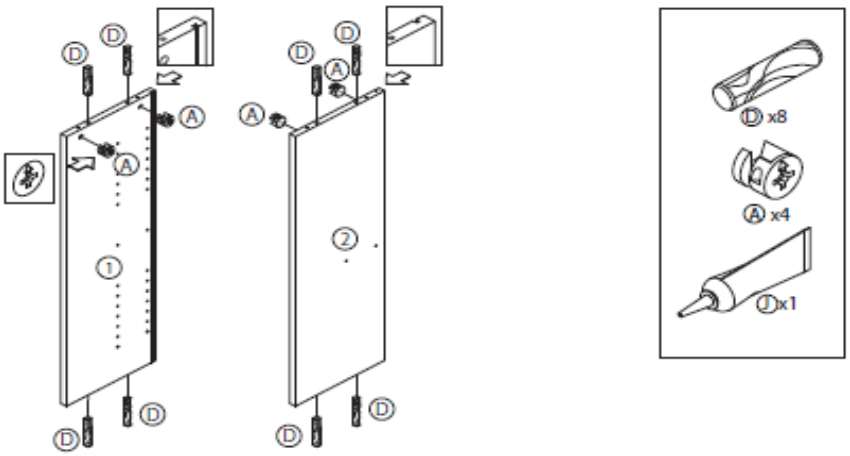

D木ダボの取付部分はJボンドを使用してください。

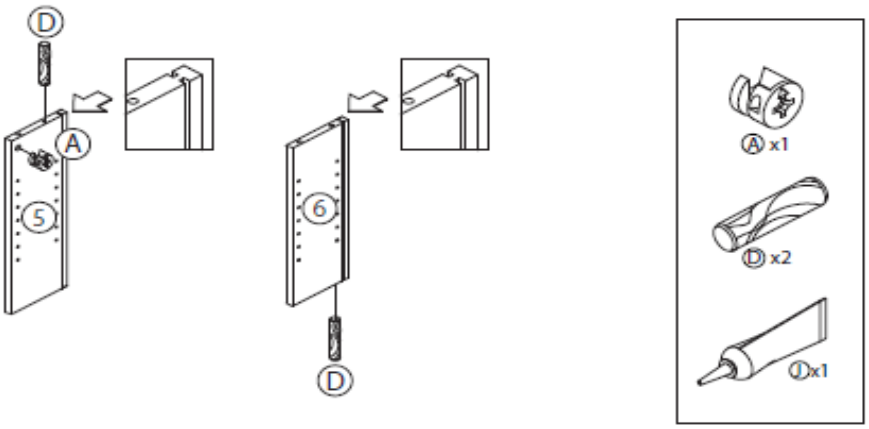

M木ダボの⑤への取付部分はJボンドを使用してください。

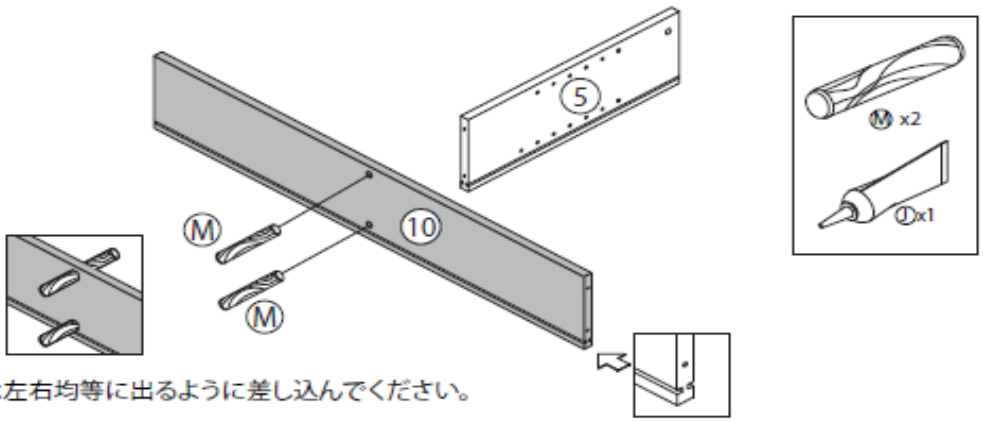

※ Ⓜ は左右均等に出るように差し込んでください。

M木ダボの⑥への取付部分はJボンドを使用してください。

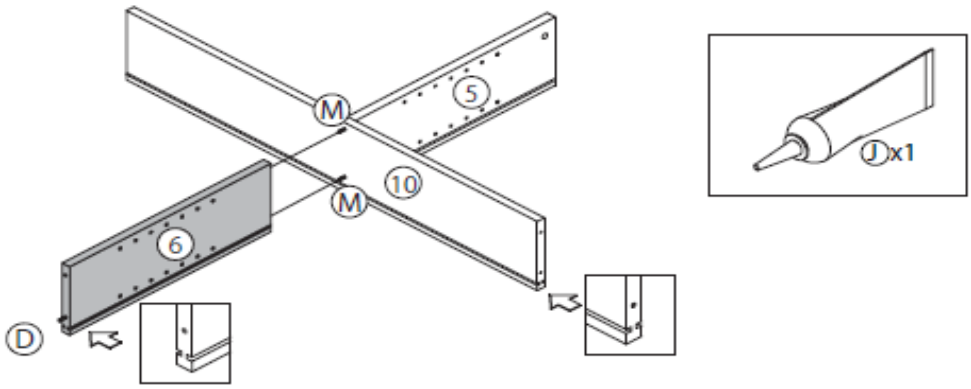

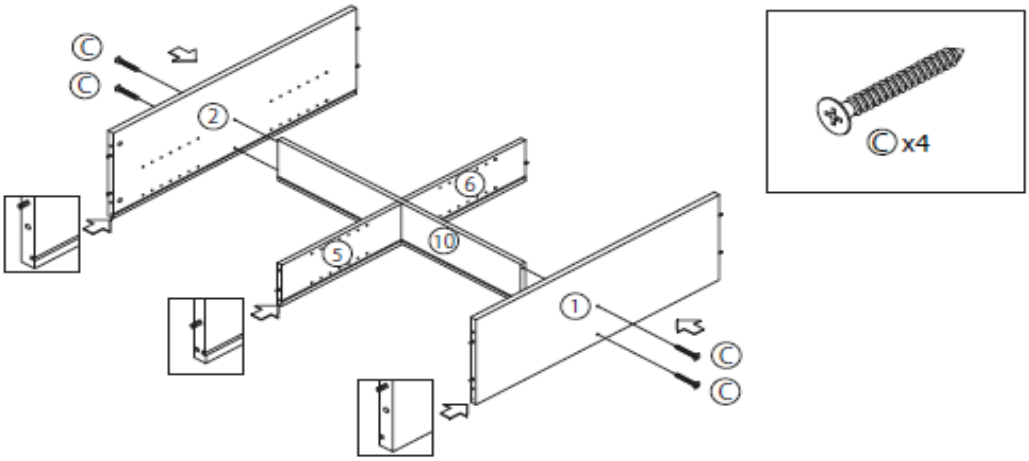

溝に合わせて⑬背板を挿し込んでください。

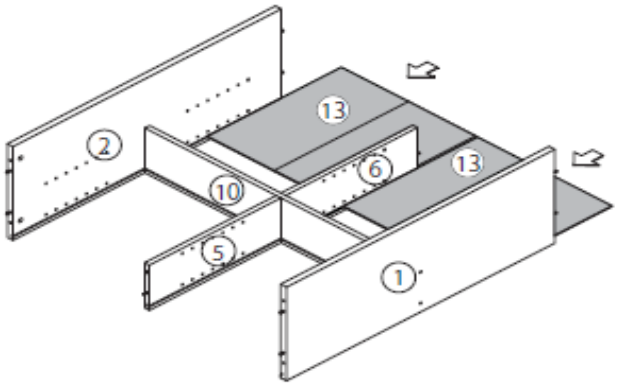

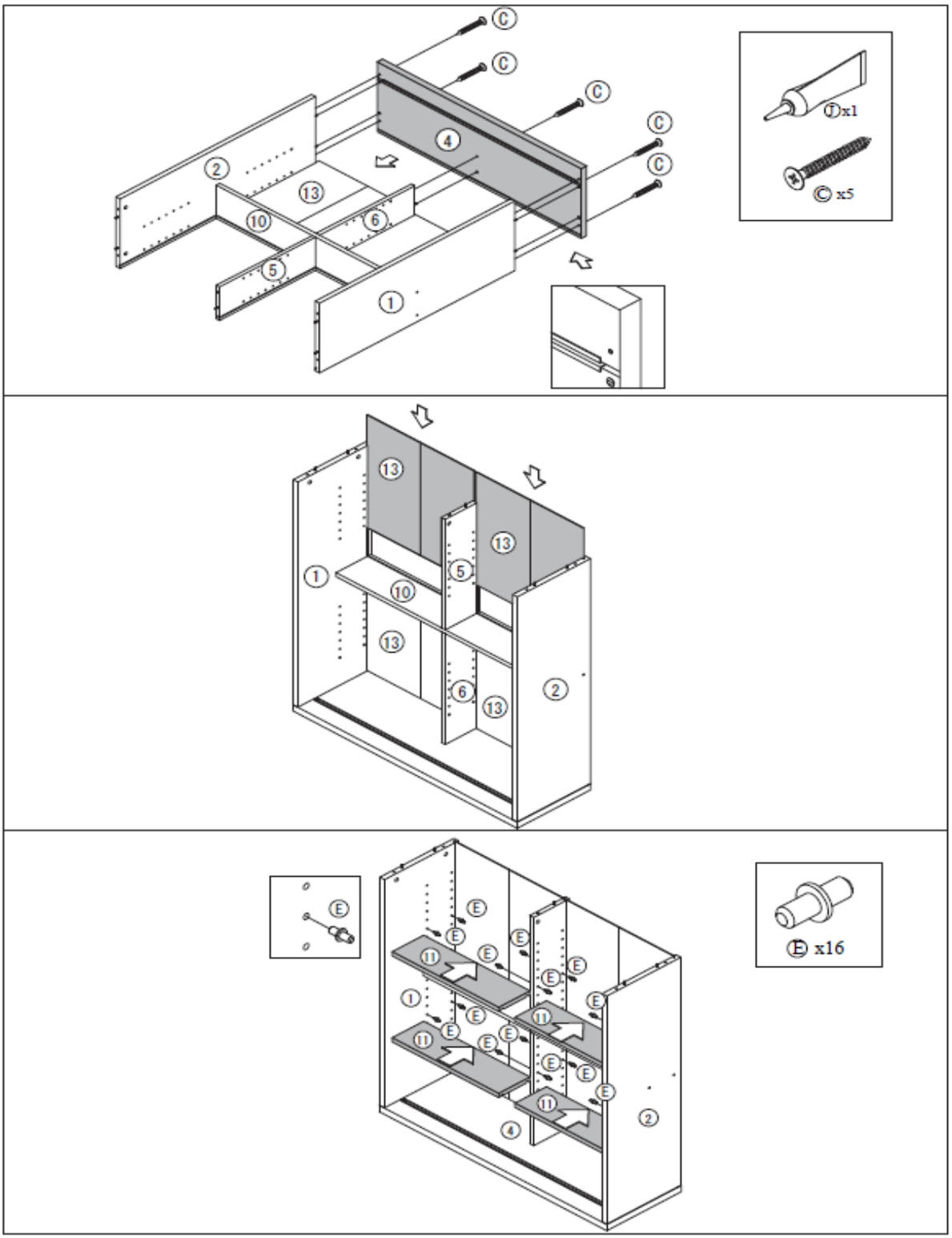
C
C
C
C
C
4
2
13
10
6
5
1
Ⓣx1
Ⓒ x5
13
13
1
5
10
13
6
13
2
E
E
E
E
E
E
E
E
E
E
E
E
E
E
E
E
11
11
11
11
1
4
2
Ⓔ x16

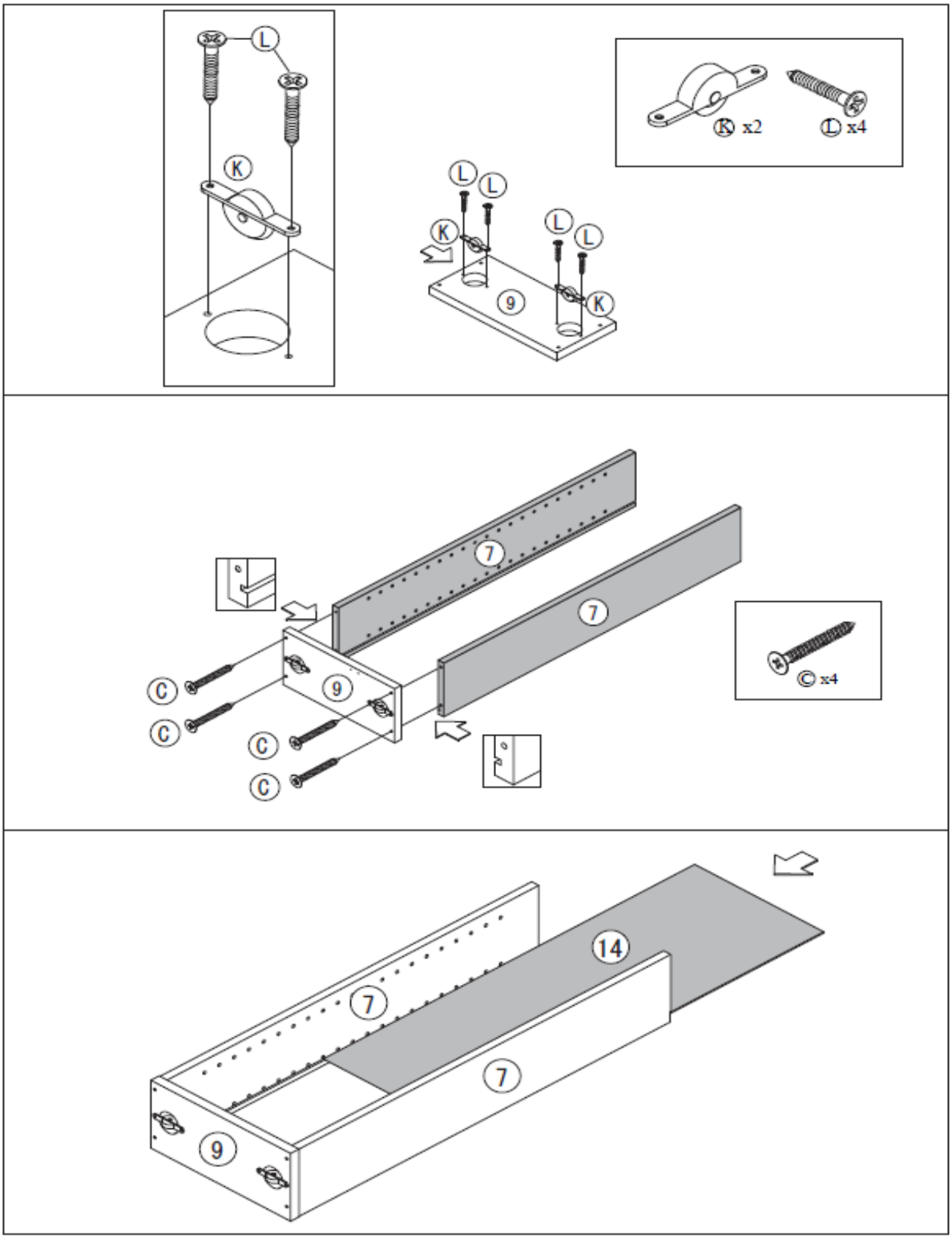
L
K
L
L
K
L
L
9
K
K x2
L x4
7
7
9
C
C
C
C
C x4
14
7
7
9

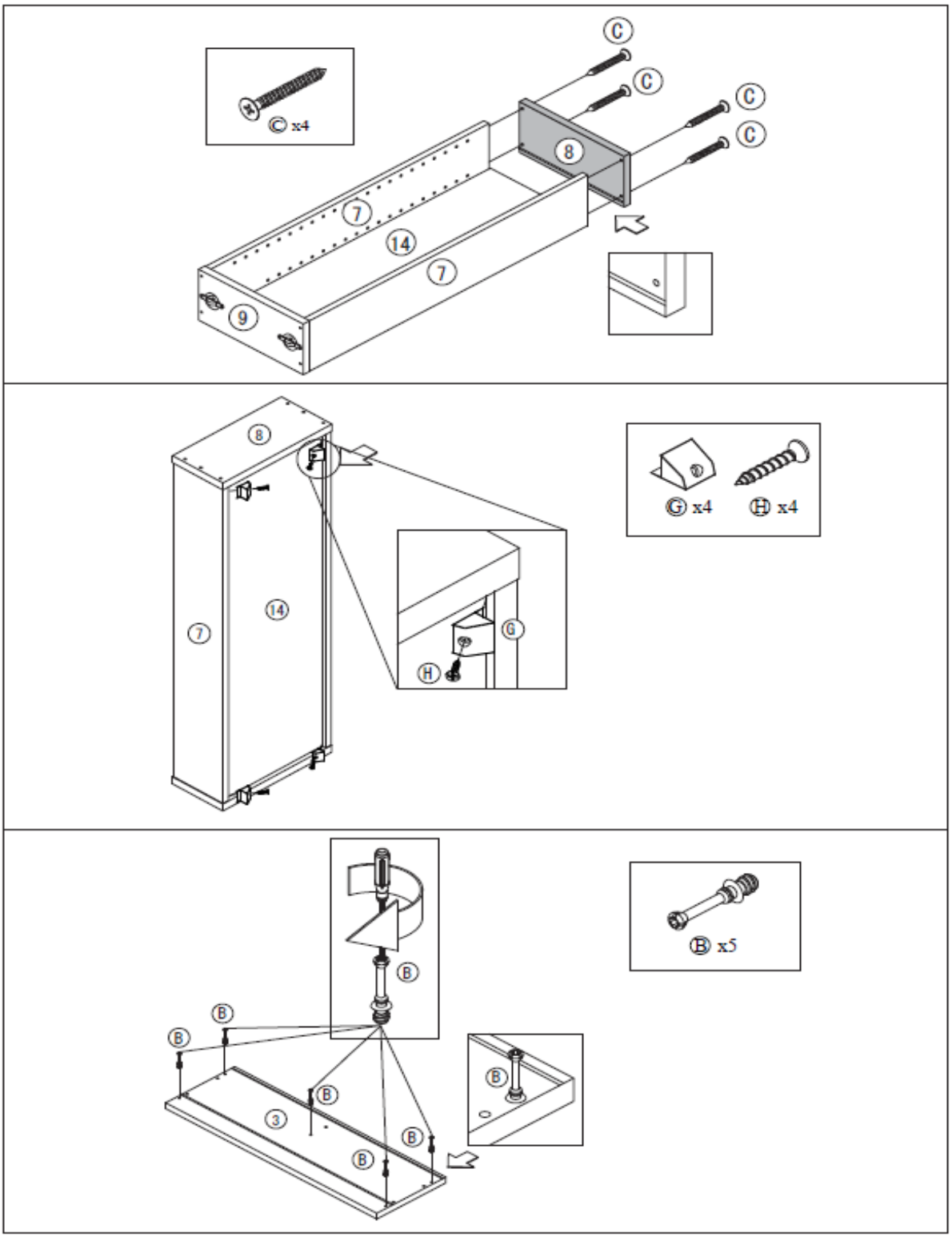
Ⓒ x4
Ⓒ
Ⓒ
Ⓒ
Ⓒ
8
7
14
7
9
8
7
14
Ⓖ
Ⓗ
Ⓖ x4
Ⓗ x4
Ⓑ
Ⓑ
Ⓑ
Ⓑ
3
Ⓑ
Ⓑ
Ⓑ
Ⓑ x5

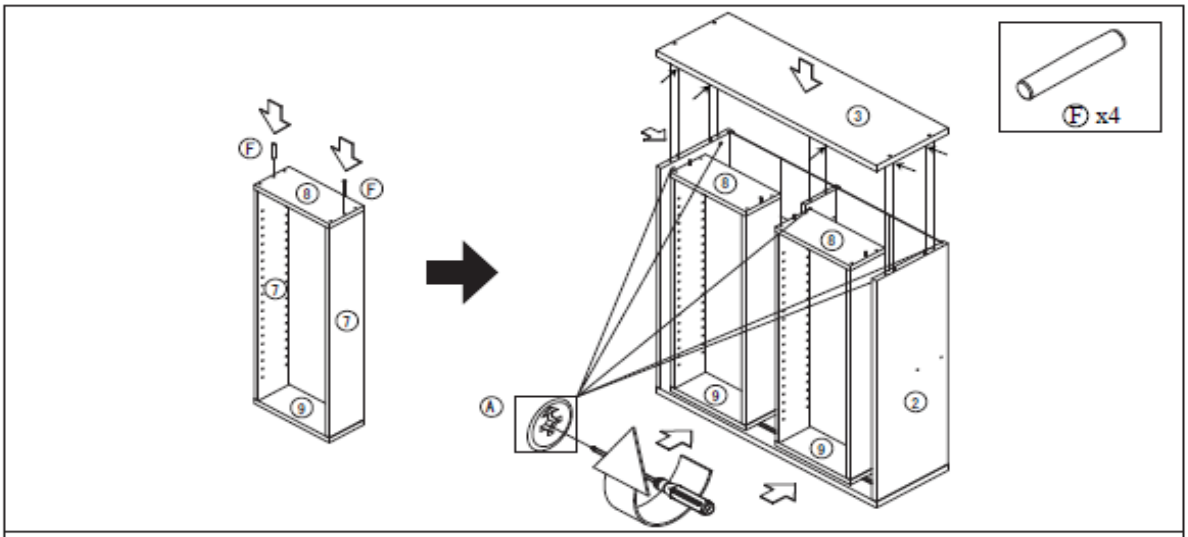
F
F
8
7
7
9
3
8
8
9
9
2
A
F x4

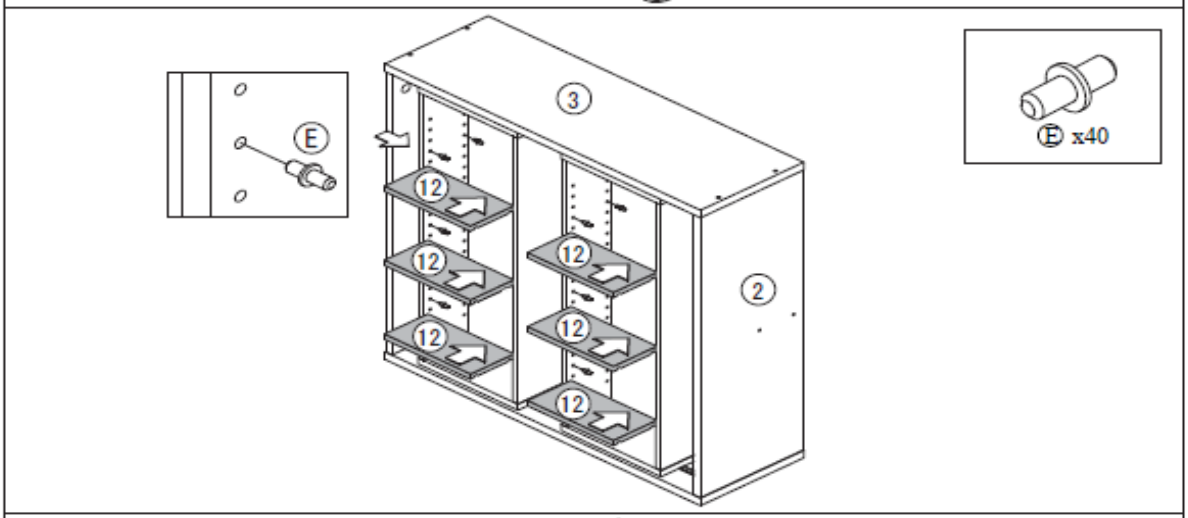
E
3
12
12
12
12
12
12
2
E x40

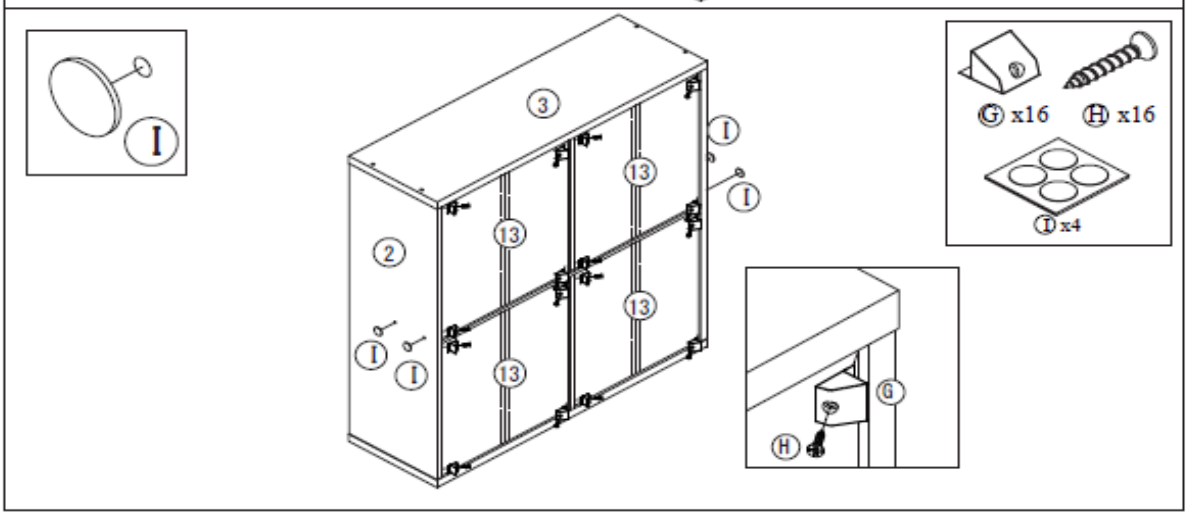
I
3
I
I
13
13
13
13
2
I
I
G
H
G x16
H x16
I x4