KALEIDO

2段ラック　幅90

品番：KAOR-90-D2

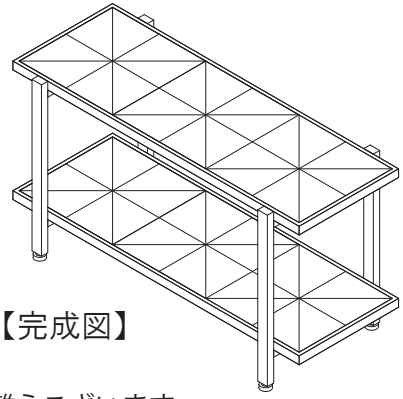

【完成図】

この度は、本製品をお買い上げ頂き誠に有り難うございます。
ご使用前に、必ずこの説明書を最後までお読み頂き、正しい使い方で末永くご使用下さい。

ⓘ注意事項

■危険ですので、ラック以外の用途にご使用しないで下さい。

■製品の上に、水気のものや熱を持ったものを直接置かないで下さい。

■直射日光のあたる場所や、湿気の多い場所でのご使用は控えて下さい。
変形・変色の恐れがございます。

■小さなお子様には特に注意して下さい。商品の周囲で遊んでいて、
商品にぶつかり転倒したりすると非常に危険です。
角打ち等にも十分ご注意下さい。

■水平な場所でご使用頂きますように、お願いします。

■商品に偏った体重のかけ方をされると横転の危険があります。特に
ご注意下さい。

■組立ての際には床等が傷つかないように、布等を敷いた上で組立て
して下さい。

■ご使用中にゆるみが出た場合は、各部分のボルト・ネジを確実に
締め直して下さい。

商品サイズ	幅902×奥行370×高さ485mm

B.B FURNISHING
株式会社B.Bファニシング
大阪府堺市堺区南清水町3丁目2-13
TEL:072-242-8455

組立説明書 【2021.1】

部材　※組立前に、以下の部材が揃っているか必ずご確認下さい。

①フレーム：2個

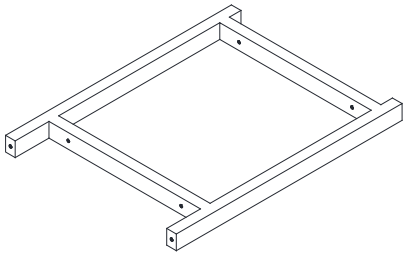

②棚板：2枚

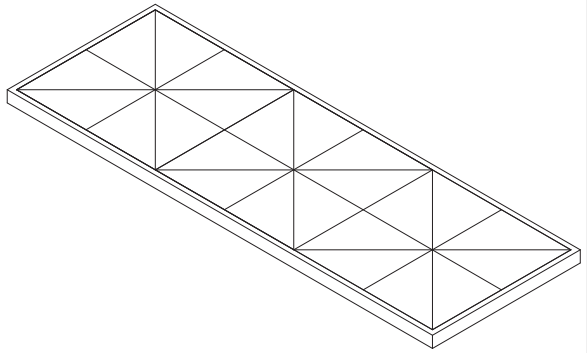

部品　※組立前に、以下の部品が揃っているか必ずご確認下さい。

Aボルト：8本

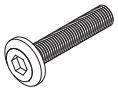

M6x35mm

B六角レンチ：1本

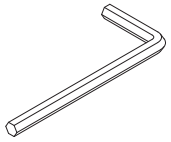

Cアジャスター：4個

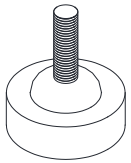

1

組立する前に、組立時に床などが傷つかないように、毛布や段ボールなどの上で組立を行うように、お願い致します。

下記イラストの様に、①フレームと②棚板をAボルトとB六角レンチを使用して、取り付けて下さい.

※Aボルトは、最後まで締めるのではなく、少し動くぐらいの仮止めにしておいて下さい。

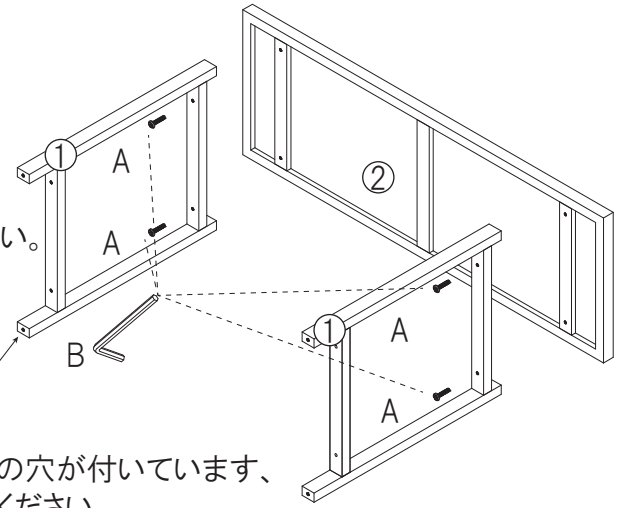

※フレームの足先にアジャスター受けの穴が付いています、組立て時に、フレームの向きにご注意ください。

2

1 で組立てた部材を、下記イラストの様に、②棚板を横から入れて、AボルトとB六角レンチを使用して，取り付けて下さい.
次に、 **1** で仮止めになっていた、Aボルトを、六角レンチを使用して最後まで締めて下さい。

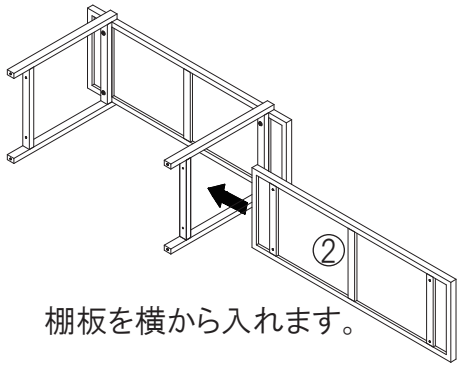

棚板を横から入れます。

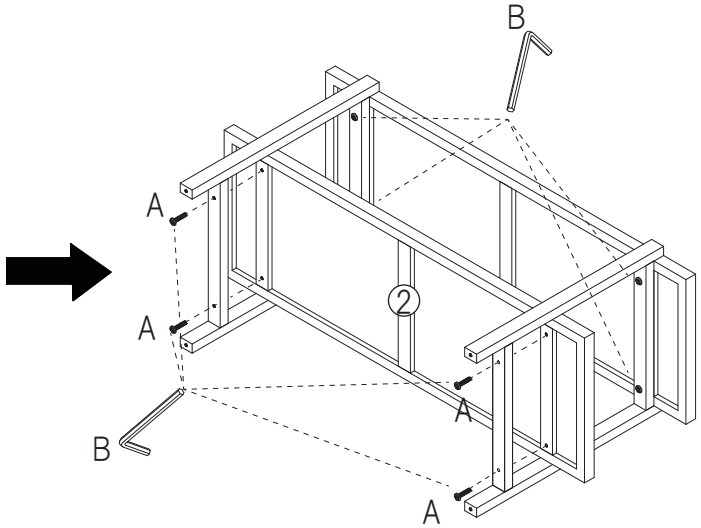

3

2 で組立てた部材を、下記イラストの様に、Cアジャスターを取り付けて下さい.

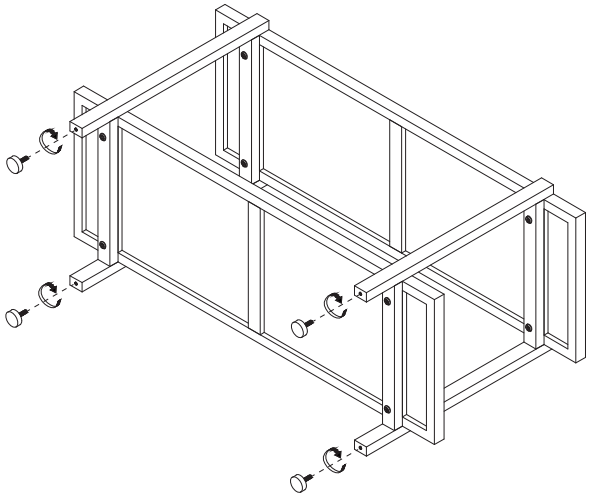

4

3 で組立てた部材を起こして、これで完成です。

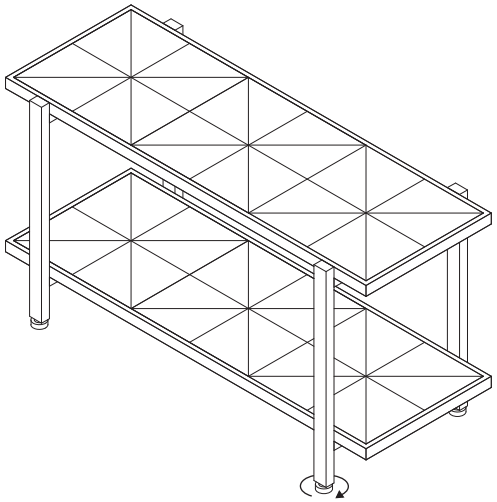

※ご使用になる場所や、組立の仕方によって、少しガタツキが発生する場合がありますが、Cアジャスターを回して高さを微調整して頂くと、直ります。