PUDDLE

カウンターテーブル

品番：PUHT-90

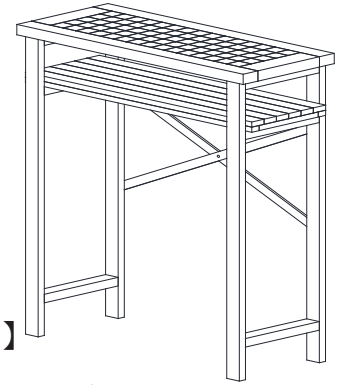

【完成図】

この度は、本製品をお買い上げ頂き誠に有り難うございます。
ご使用前に、必ずこの説明書を最後までお読み頂き、正しい使い方で末永くご使用下さい。

ⓘ注意事項

■危険ですので、カウンターテーブル以外の用途にご使用しないで下さい。

■製品の上に、水気のものや熱を持ったものを直接置かないで下さい。

■直射日光のあたる場所や、湿気の多い場所でのご使用は控えて下さい。
変形・変色の恐れがございます。

■小さなお子様には特に注意して下さい。商品の周囲で遊んでいて、
商品にぶつかり転倒したりすると非常に危険です。
角打ち等にも十分ご注意下さい。

■水平な場所でご使用頂きますように、お願いします。

■商品に偏った体重のかけ方をされると横転の危険があります。特に
ご注意下さい。

■組立ての際には床等が傷つかないように、布等を敷いた上で組立て
して下さい。

■ご使用中にゆるみが出た場合は、各部分のボルト・ネジを確実に
締め直して下さい。

商品サイズ	幅900×奥行370×高さ900mm

B.B FURNISHING
株式会社B.Bファニシング
大阪府堺市堺区南清水町3丁目2-13
TEL:072-242-8455

組立説明書 【2021.1】

部材 ※組立前に、以下の部材が揃っているか必ずご確認下さい。

①脚フレーム：2本

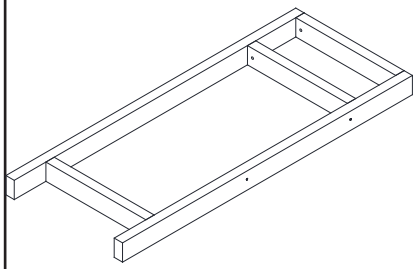

②天板：1枚

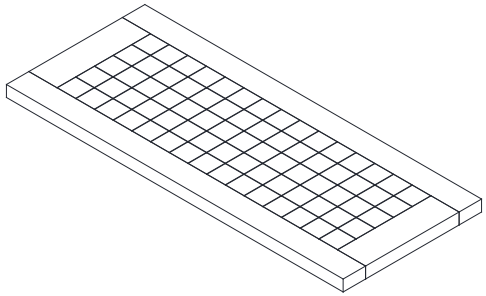

③棚板：1枚

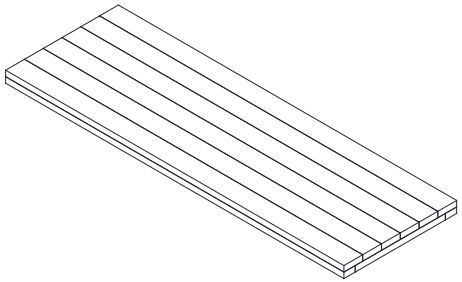

④クロスバー：2本

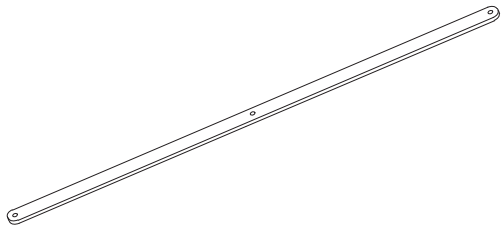

部品 ※組立前に、以下の部品が揃っているか必ずご確認下さい。

A六角レンチ：1本

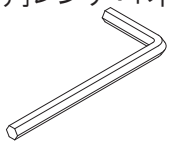

B保護シール：4枚

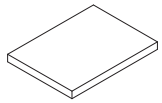

Cボルト：8本

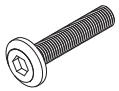

M6x40mm

Dボルト：4本

M6x20mm

Eナット：1個

Fボルト：1本

M6x25mm

1

組立する前に、組立時に床などが傷つかないように、毛布や段ボールなどの上で組立を行うように、お願い致します。

下記イラストの様に、B保護シールを①フレームの脚先に貼り付けて下さい.

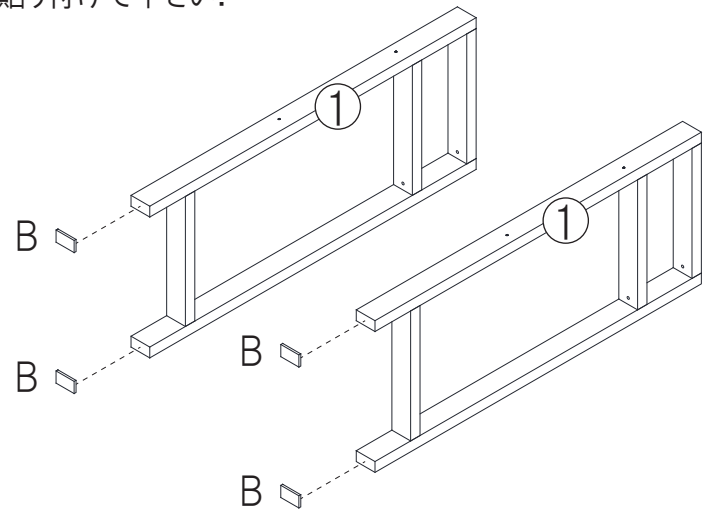

2

②天板の裏に穴が開いています、下記イラストの様に、**1** で組立てたフレームを天板の裏に、CボルトとA六角レンチを使用して，取り付けて下さい。

※Cボルトは、最後まで締めるのではなく、少し動くぐらいの仮止めにしておいて下さい。

※脚フレームにこの所の穴がある方が上面にしてください。

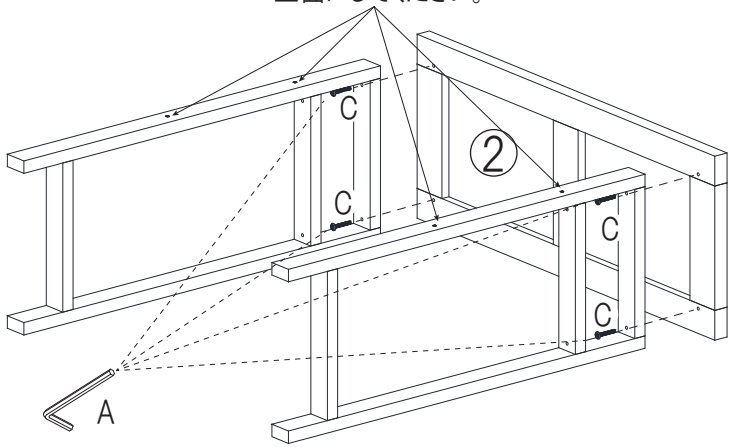

3

2 で組立てた部材を、下記イラストの様に、③棚板を横から差し込んでください。
その後、CボルトとA六角レンチを使用して，取り付けて下さい。

※Cボルトは、最後まで締めるのではなく、少し動くぐらいの仮止めにしておいて下さい。

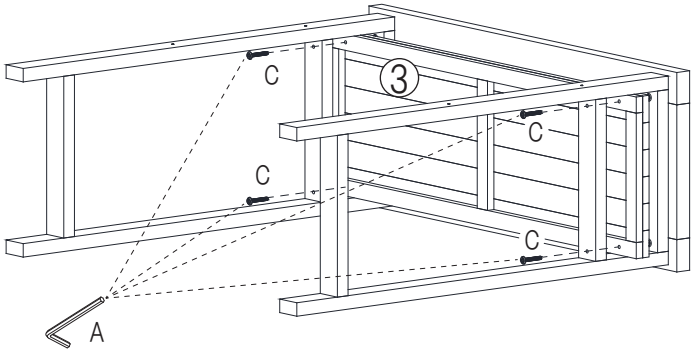

4

⑥クロスバー2本を、下記のイラストの様に、FボルトとEナットをA六角レンチを使って取り付けて下さい。

※Fボルトは、最後まで締めるのではなく、少し動くぐらいの仮止めにしておいて下さい。

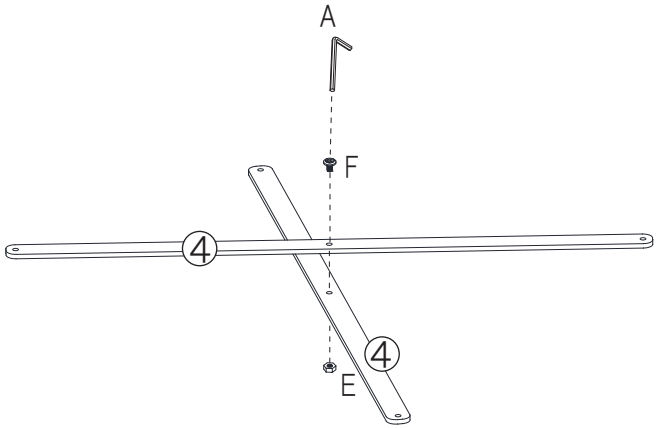

5

4 で組立てた部材を、下記イラストの様に、**3** で組立てた部材に、DボルトとA六角レンチで取り付けて下さい。

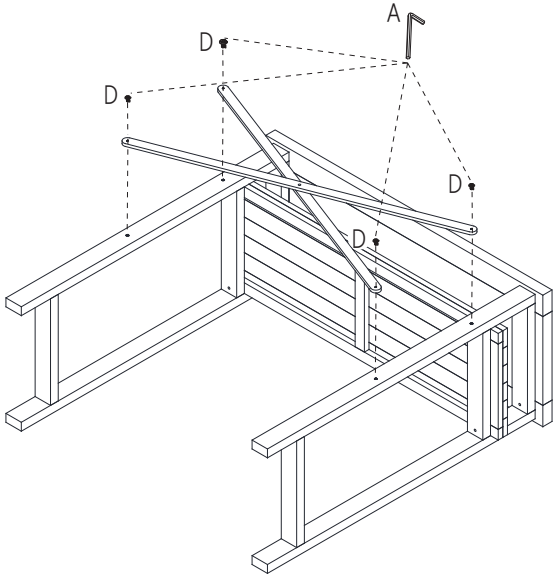

6
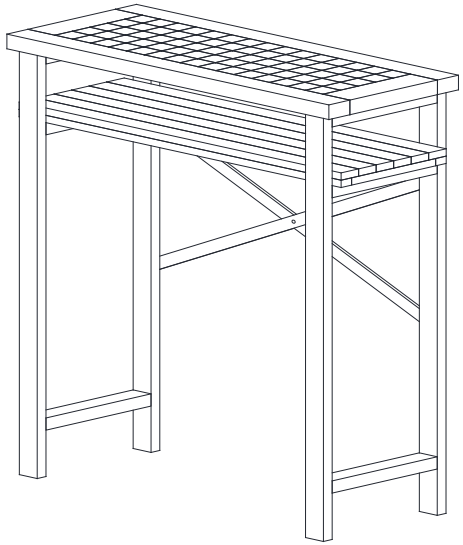
2 、**3** 、**4** で仮止めになっていた、CボルトとFボルトを、A六角レンチを使用して最後まで締めて下さい。
商品を起こして、これで完成です。