GRANT
傘立て

品番：GRUM-280

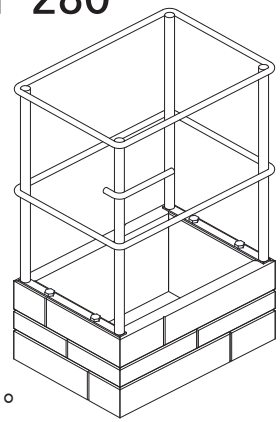

この度は、本製品のお買い上げ頂き
誠に有り難うございます。
ご使用の前に、この説明書を最後まで
お読みのうえ正しい使い方で末永くご使用下さい。

ⓘ注意事項

■直射日光の当たる場所でのご使用は、変形・変色の恐れがございますので、出来るだけお控え下さい。

■小さなお子様には特に注意して下さい。商品の周囲で遊んでいて、商品にぶつかり転倒したりすると非常に危険です。角打ち等にも十分ご注意下さい。

■水平な場所にて、ご使用頂くようにお願いします。

■組立てる前に、床等が傷つかないように布等を商品の下に敷いて下さい。

■ご使用中にゆるみが出た場合は、再度各部品のボルト・ネジを確実に締めなおして下さい。

商品サイズ	幅280×奥行200×高さ420mm

株式会社B.Bファニシング
大阪府堺市堺区南清水町3丁目2-13
TEL:072-242-8455

組立説明書【2021.1】

※組立てる前に、下記の部材と部品がきっちり揃っているかご確認お願いします。

部材

①パイプフレーム-１個

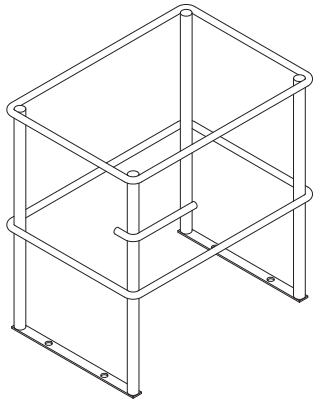

②木ボックス-１個

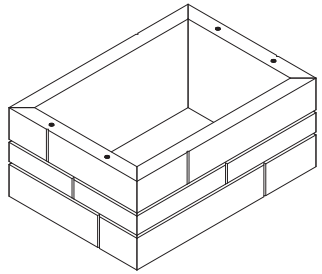

部品

A、プラボルト-4 本

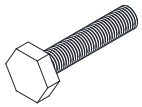

M6x15mm

B、スパナ-1 本

組立説明

1 組立する際は、床や商品に傷が付かないようにやわらかい布などを、下に敷いて組立て下さい。

①パイプフレームと、②木ボックスを下記のイラストの様に、AプラボルトとBスパナを使って取り付けて下さい。

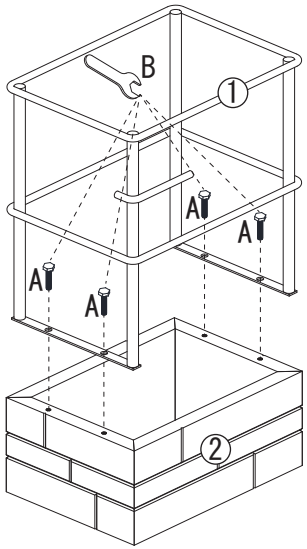

2
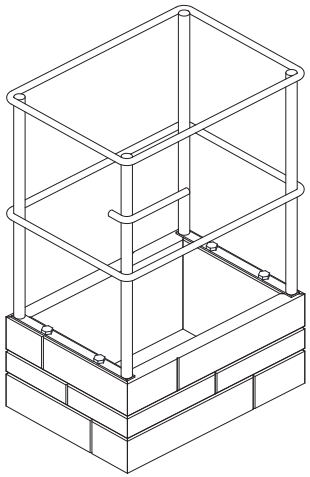
ご 使用される場所に、設置して頂くと完成です。